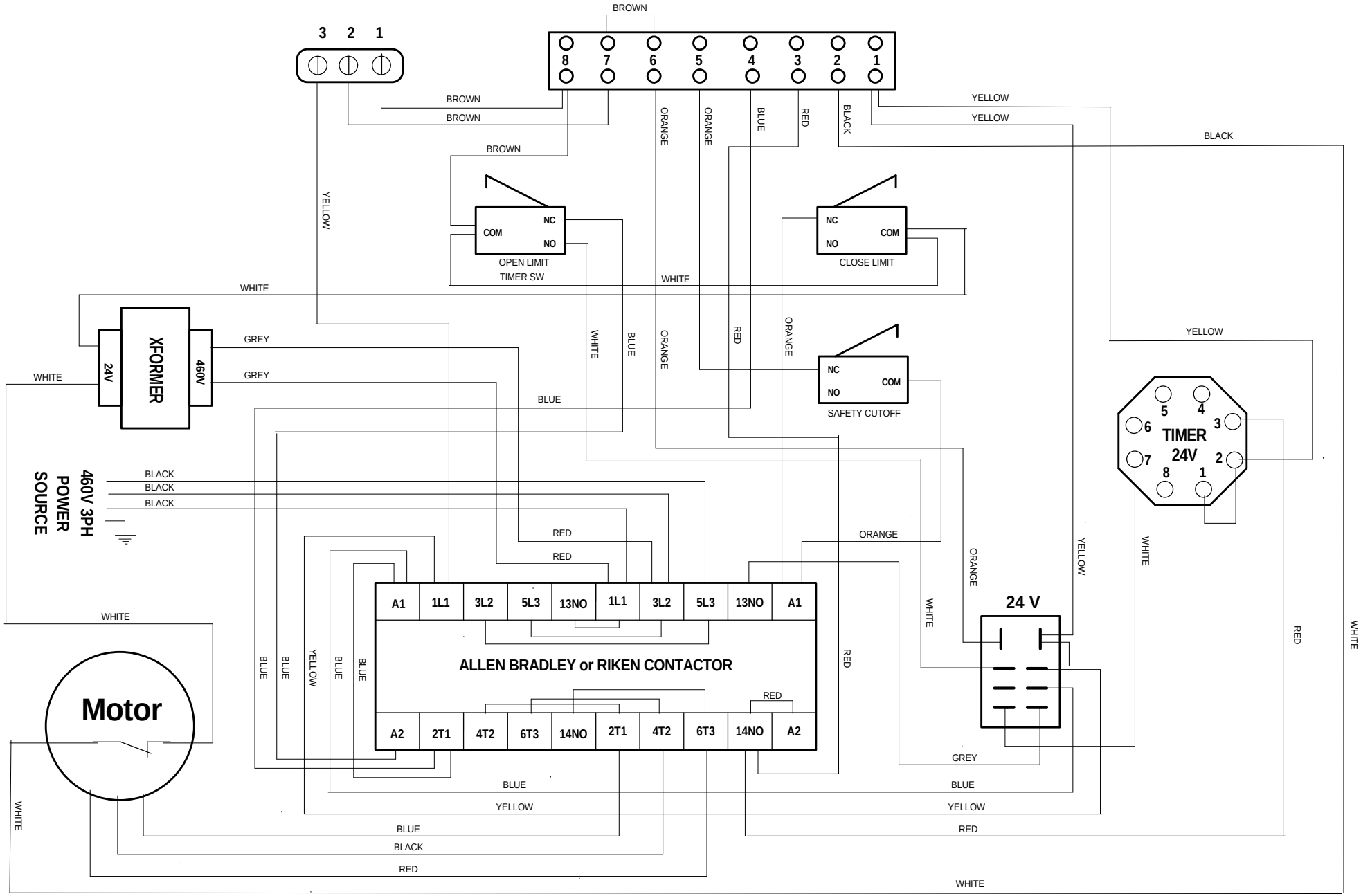

3 BUTTON STATION

1 = COM 2 = STOP 3 = CLOSE 4 = OPEN

PHOTOCELL or AIRKIT = 5 and 6

Désignation du dossier

LYNX INDUSTRIES

Désignation du folio

MCB 460V 3PH ALLEN BRADLEY / RIKEN + TIMER

Concepteur	Date	Modifications	Date dossier
A.COUTURE		STANDARD MOTOR	4/5/10
Réalisateur A.COUTURE			Date folio 29/6/00
Vérificateur			16 / 21

CE FOLIO A ETE REALISE AVEC LE LOGICIEL SEE TECHNICAL DU GROUPE IGE+XAO